SPIROTECH ÖZELLİKLERİ

Ürün: SpiroTrap Pislik ve Tortu Ayırıcı Rp¾" Universal Threaded fitting

Model: UE075WH
Tarih: 1.02.2024

Müşteri:
Proje Adı:
Referans:

Seçim Kriteri

Akışkan:	Su / Glykol (max. %50)	
Max. Su Hızı:	1	m/s
Max. Debi:	1,30	m^3/h
Max. İşletme Basıncı:	10	bar-g
Max. Sıcaklık:	110	°C
Dizayn Standart:	EN 13445	

Kalite Kontrol

Sızdırmazlık Testi:	Hayır
Sertifika:	Hayır
2014/68/EU 'ye gore tasarım ve imalat:	Evet
Malzeme sertifikaları:	Hayır
Marka:	Hayır

Malzeme

Gövde:	Pirinç
Swivel:	Pirinç
Boşaltma vanası:	Pirinç
Spirotube İç boru:	Bakır
Spirotube Tel:	Bakır
Spirotube Lehim:	Yumuşak lehim
Mıknatıslı Klips:	PA66-GF30
Yerleştir:	PA66-GF30
Magnet:	Neodymium

Marka

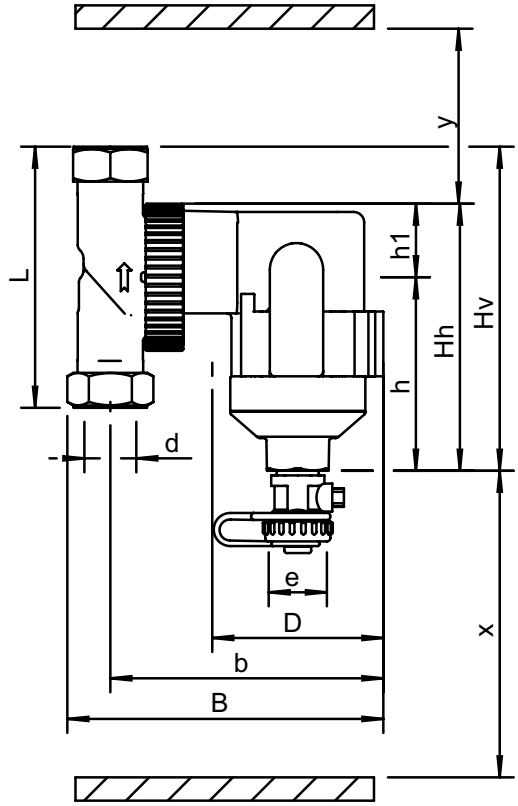

Ölçüler

d:	Rp¾"
h:	83 mm
Hh:	115 mm
Hv:	129 mm
h1:	32 mm
L:	92 mm
D:	81 mm
B:	137 mm
b:	119 mm
x:	>110 mm
y:	>50 mm
e:	G3/4

Hacim	0,36 ltr
Boş ağırlık (yaklaşık)	2,2 kg

Değişiklik hakkı saklıdır.