SPIROTECH ÖZELLİKLERİ

Ürün: SpiroTrap Pislik ve Tortu Ayırıcı Demountable
DN80 Kaynaklı Bağlantı

Model: BF080L
Tarih: 19.11.2019

Müşteri:

Proje Adı:

Referans:

Seçim Kriteri

Akışkan:	Su / Glykol (max. %50)	
Maks. Su Hızı:	1,5	m/s
Maks. Debi:	27,0	m^3/h
Maks. İşletme Basıncı:	10	bar-g
Maks. Sıcaklık:	110	°C
Maks. Debide Δp:	3,1	kPa
Dizayn Standart:	EN 13445	

Kalite Kontrol

Test Basıncı (bar):	7
Akışkan Testi:	Hava
Sertifika:	Hayır
2014/68/EU 'ye gore tasarım ve imalat:	Evet
Malzeme sertifikaları:	Hayır
Marka:	Hayır
Kaynak Prosedürü:	Hayır
Kaynak Testi:	Hayır
Yetkili Kuruluş Testi:	Hayır

Malzeme

Gövde:	S235 JR G2 (St.37)
Bağlantı:	S235 JR G2 (St.37)
Fittings:	S235 JR G2 (St.37)
Sökülebilir flanş:	P250GH
Flanş contası:	Novapress 815
Taban:	S235 JR G2 (St.37)
Spirotube İç boru:	S235 JR G2 (St.37)
Spirotube Tel:	Bakır
Spirotube Lehim:	Yumuşak lehim
Boya:	Standart
Renk:	Sarı (RAL 1003)
Boşaltma vanası:	Nikelajlı bakır

Marka

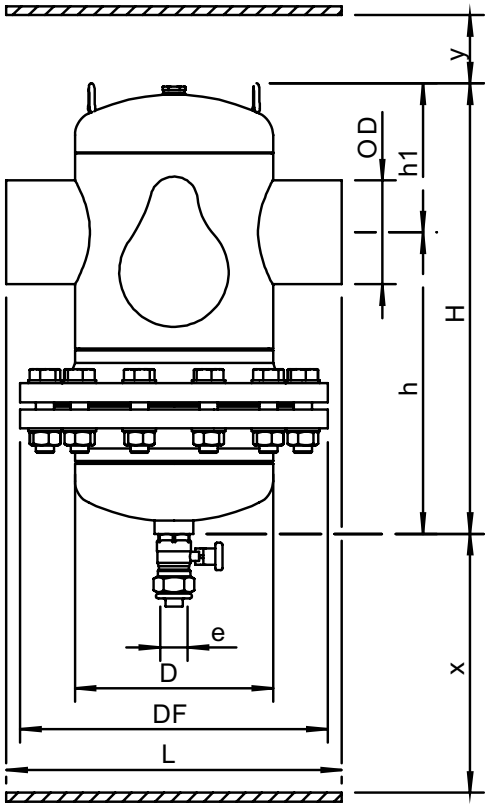

Ölçüler

DN:	80
OD:	88,9 mm
H:	500 mm
h:	355 mm
h1:	148 mm
D:	219 mm
DF:	340 mm
L:	370 mm
e:	Rp1
x:	>500 mm
y:	>50 mm

Hacim:	17 ltr
Boş ağırlık (yaklaşık):	40 kg

Değişiklik hakkı saklıdır.