SPIROTECH ÖZELLİKLERİ

Ürün: SpiroVent
DN125 Flanşlı Bağlantı

Model: BA125F
Tarih: 19.11.2019

Müşteri:

Proje Adı:

Referans:

Seçim Kriteri

Akışkan:	Su / Glykol (max. %50)	
Maks. Su Hızı:	1,5	m/s
Maks. Debi:	72,0	m^3/h
Maks. İşletme Basıncı:	10	bar-g
Maks. Sıcaklık:	110	°C
Maks. Debide Δp:	4,2	kPa
Dizayn Standart:	EN 13445	

Kalite Kontrol

Test Basıncı (bar):	7
Akışkan Testi:	Hava
Sertifika:	Hayır
2014/68/EU 'ye gore tasarım ve imalat:	Evet
Malzeme sertifikaları:	Hayır
Marka:	Hayır
Kaynak Prosedürü:	Hayır
Kaynak Testi:	Hayır
Yetkili Kuruluş Testi:	Hayır

Malzeme

Gövde:	S235 JR G2 (St.37)
Bağlantı:	S235 JR G2 (St.37)
Fittings:	S235 JR G2 (St.37)
Flanş (EN 1092-1 PN16):	P250GH
Taban:	S235 JR G2 (St.37)
Hava atış başlığı:	Pirinç
Vana sızdırmazlığı:	Viton
Şamandıra:	PP
Spirotube İç boru:	S235 JR G2 (St.37)
Spirotube Tel:	Bakır
Spirotube Lehim:	Yumuşak lehim
Boya:	Standart
Renk:	Sarı (RAL 1003)

Marka

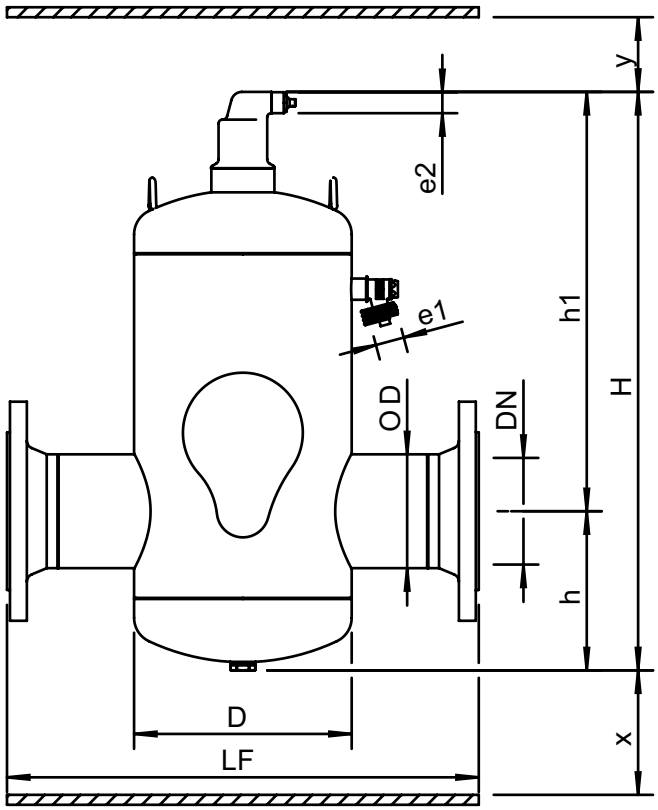

Ölçüler

DN:	125
OD:	139,7 mm
H:	750 mm
h:	195 mm
h1:	555 mm
D:	324 mm
LF:	635 mm
e1:	G3/4
e2:	R1/2
x:	>50 mm
y:	>50 mm

Hacim:	50 ltr
Boş ağırlık (yaklaşık):	54 kg

Değişiklik hakkı saklıdır.