SPIROTECH ÖZELLİKLERİ

Ürün: SpiroTrap Pislik ve Tortu Ayırıcı Rp1 ½" Dişli Bağlantı

Model: AE150
Tarih: 19.11.2019

Müşteri:
Proje Adı:
Referans:

Seçim Kriteri

Akışkan:	Su / Glykol (max. %50)	
Maks. Su Hızı:	1	m/s
Maks. Debi:	5,00	m^3/h
Maks. İşletme Basıncı:	10	bar-g
Maks. Sıcaklık:	110	°C
Dizayn Standart:	EN 13445	

Kalite Kontrol

Sızdırmazlık Testi:	Hayır
Sertifika:	Hayır
2014/68/EU 'ye gore tasarım ve imalat:	Evet
Malzeme sertifikaları:	Hayır
Marka:	Hayır

Malzeme

Gövde:	Pirinç
Boşaltma vanası:	Pirinç
Spirotube İç boru:	S235 JR G2 (St.37)
Spirotube Tel:	Bakır
Spirotube Lehim:	Yumuşak lehim

Marka

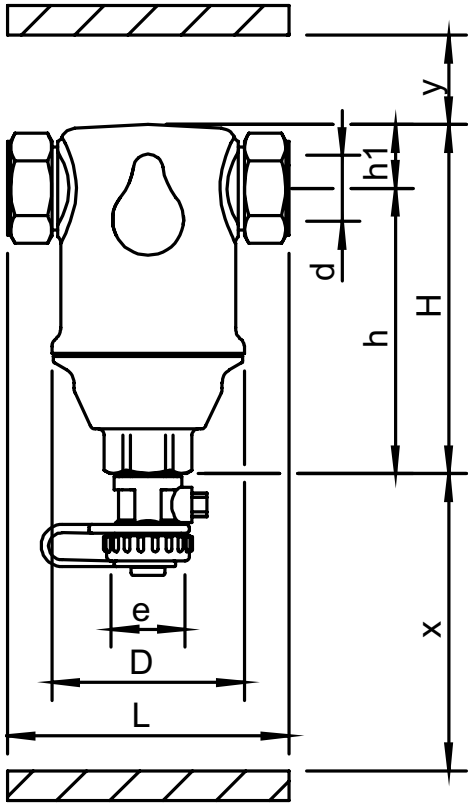

Ölçüler

d:	Rp1 ½"
H:	197 mm
h:	155 mm
h1:	42 mm
L:	88 mm
D:	65 mm
x:	>70 mm
y:	>50 mm
e:	G3/4

Hacim	0,32 ltr
Boş ağırlık (yaklaşık)	1,6 kg

Değişiklik hakkı saklıdır.