SPIROTECH ÖZELLİKLERİ

Ürün: SpiroVent Hava Ayırıcı Solar AutoClose Rp1 ½”
Universal Threaded fitting

Model: UA150WFBA08
Tarih: 11.04.2024

Müşteri:

Proje Adı:

Referans:

Seçim Kriteri

Akışkan:	Water / glycol (min 20% / max 50%)	
Max. Su Hızı:	1	m/s
Max. Debi:	5,00	m^3/h
Max. İşletme Basıncı:	10	bar-g
Max. Sıcaklık:	180	°C
closing temperature:	100	°C
Dizayn Standart:	EN 13445	

Kalite Kontrol

Sızdırmazlık Testi:	Evet
Sertifika:	Hayır
2014/68/EU 'ye gore tasarım ve imalat:	Evet
Malzeme sertifikaları:	Hayır
Marka:	Hayır

Malzeme

Gövde:	Pirinç
Hava atış başlığı:	Pirinç
Vana sızdırmazlığı:	Viton
Şamandıra:	TPX
Spirotube İç boru:	Bakır
Spirotube Tel:	Bakır
Spirotube Lehim:	Yumuşak lehim

Marka

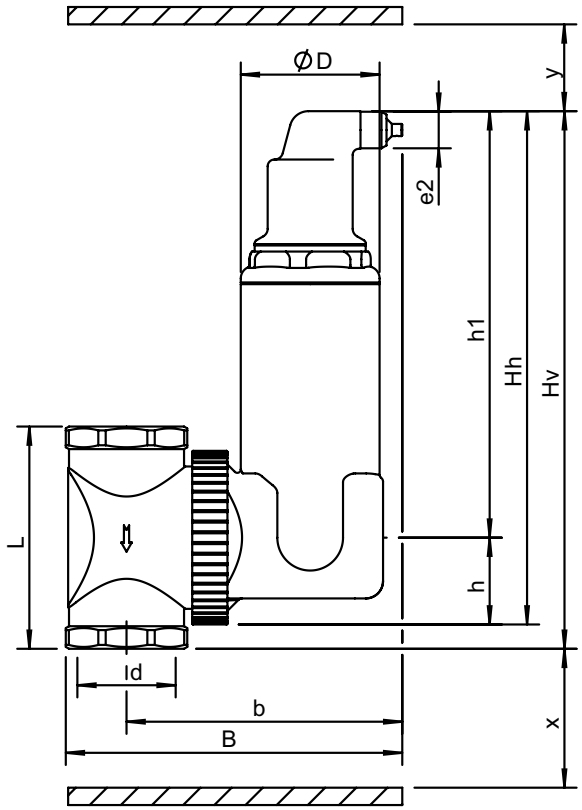

Ölçüler

d:	Rp1 ½”
h:	50 mm
Hh:	276 mm
Hv:	290 mm
h1:	226 mm
L:	128 mm
D:	80 mm
B:	179 mm
b:	152 mm
x:	>50 mm
y:	>50 mm
e2:	R1/2

Hacim	1,16 ltr
Boş ağırlık (yaklaşık)	4 kg

Değişiklik hakkı saklıdır.